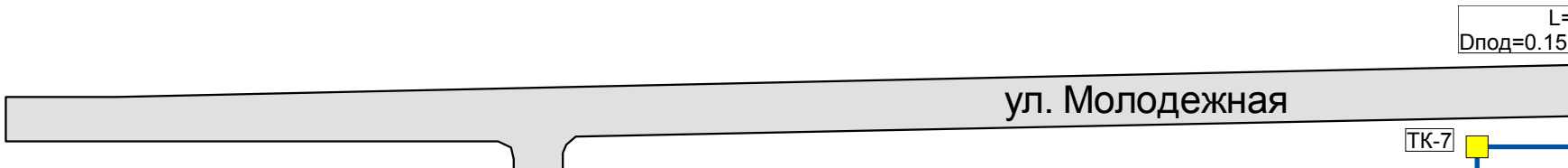
L=
Dпод=0.15
ул. Молодежная
ТК-7

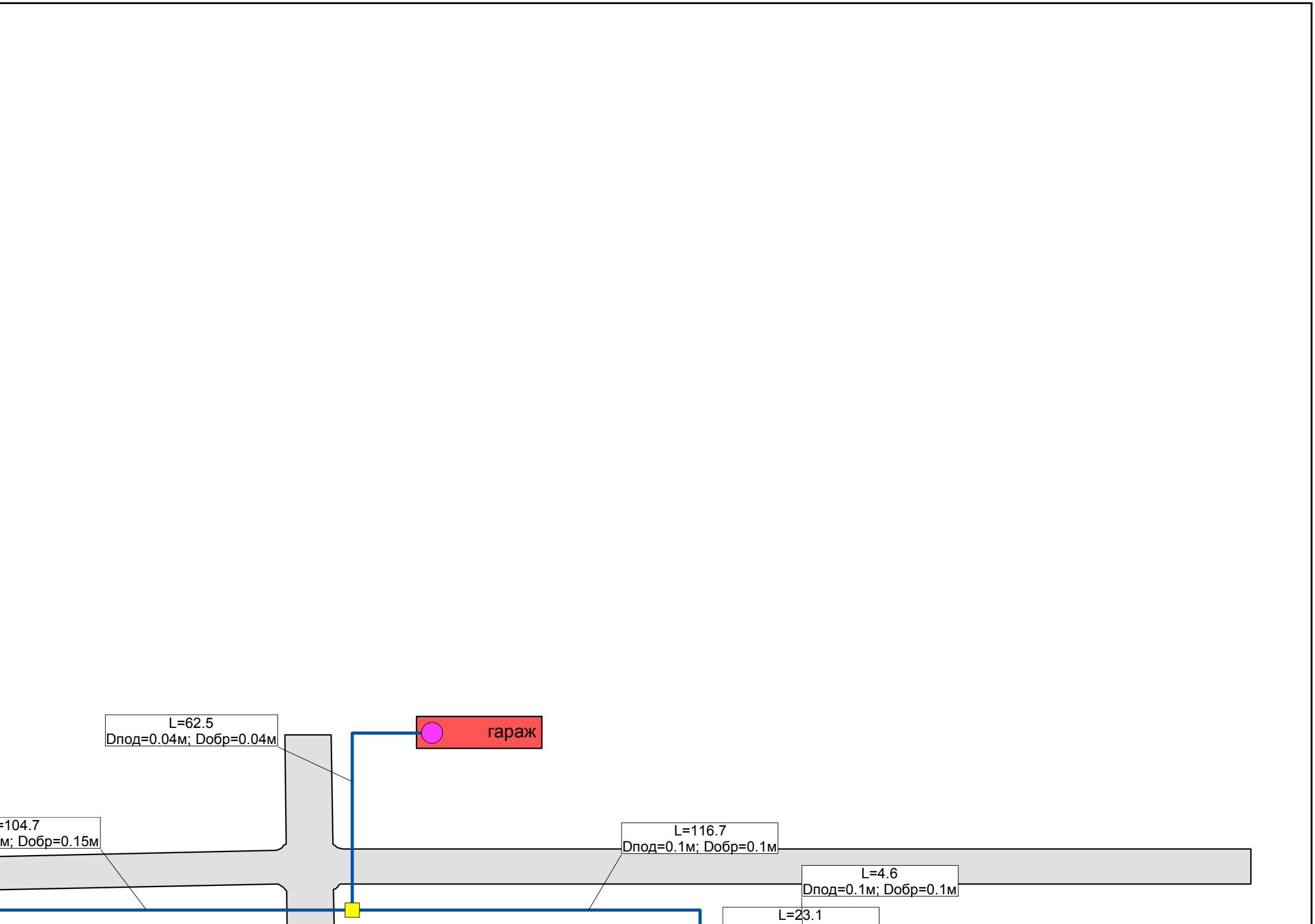
L=62.5
Dпод=0.04м; Dобр=0.04м
гараж
=104.7
м; Dобр=0.15м
L=116.7
Dпод=0.1м; Dобр=0.1м
L=4.6
Dпод=0.1м; Dобр=0.1м
L=23.1

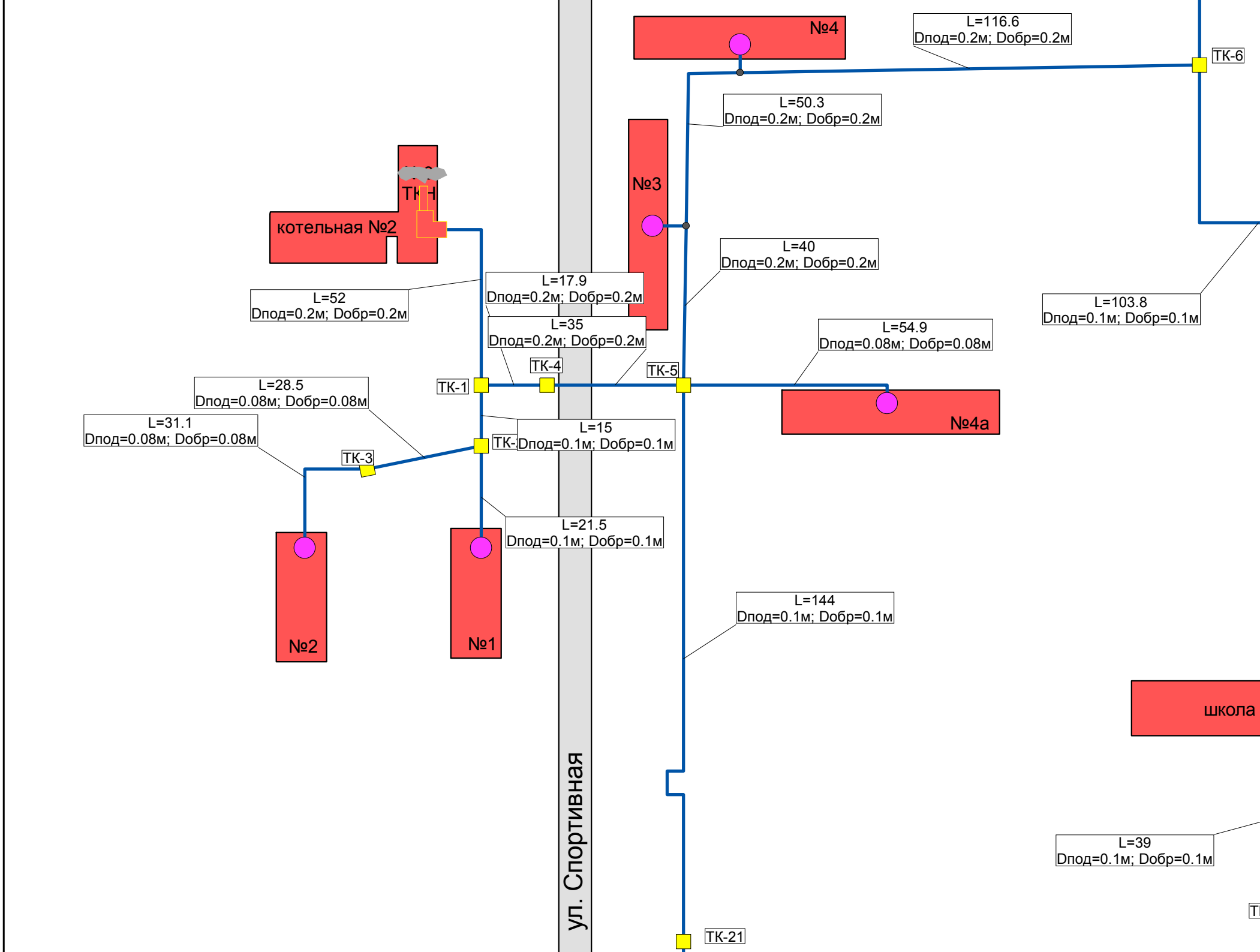
№4
L=116.6
Dпод=0.2м; Dобр=0.2м
ТК-6
L=50.3
Dпод=0.2м; Dобр=0.2м
№3
котельная №2
L=40
Dпод=0.2м; Dобр=0.2м
L=17.9
Dпод=0.2м; Dобр=0.2м
L=52
Dпод=0.2м; Dобр=0.2м
L=103.8
Dпод=0.1м; Dобр=0.1м
L=35
Dпод=0.2м; Dобр=0.2м
L=54.9
Dпод=0.08м; Dобр=0.08м
ТК-4
ТК-5
ТК-1
L=28.5
Dпод=0.08м; Dобр=0.08м
№4а
L=31.1
Dпод=0.08м; Dобр=0.08м
L=15
Dпод=0.1м; Dобр=0.1м
ТК-3
L=21.5
Dпод=0.1м; Dобр=0.1м
№2
№1
L=144
Dпод=0.1м; Dобр=0.1м
школа
ул. Спортивная
L=39
Dпод=0.1м; Dобр=0.1м
ТК-21

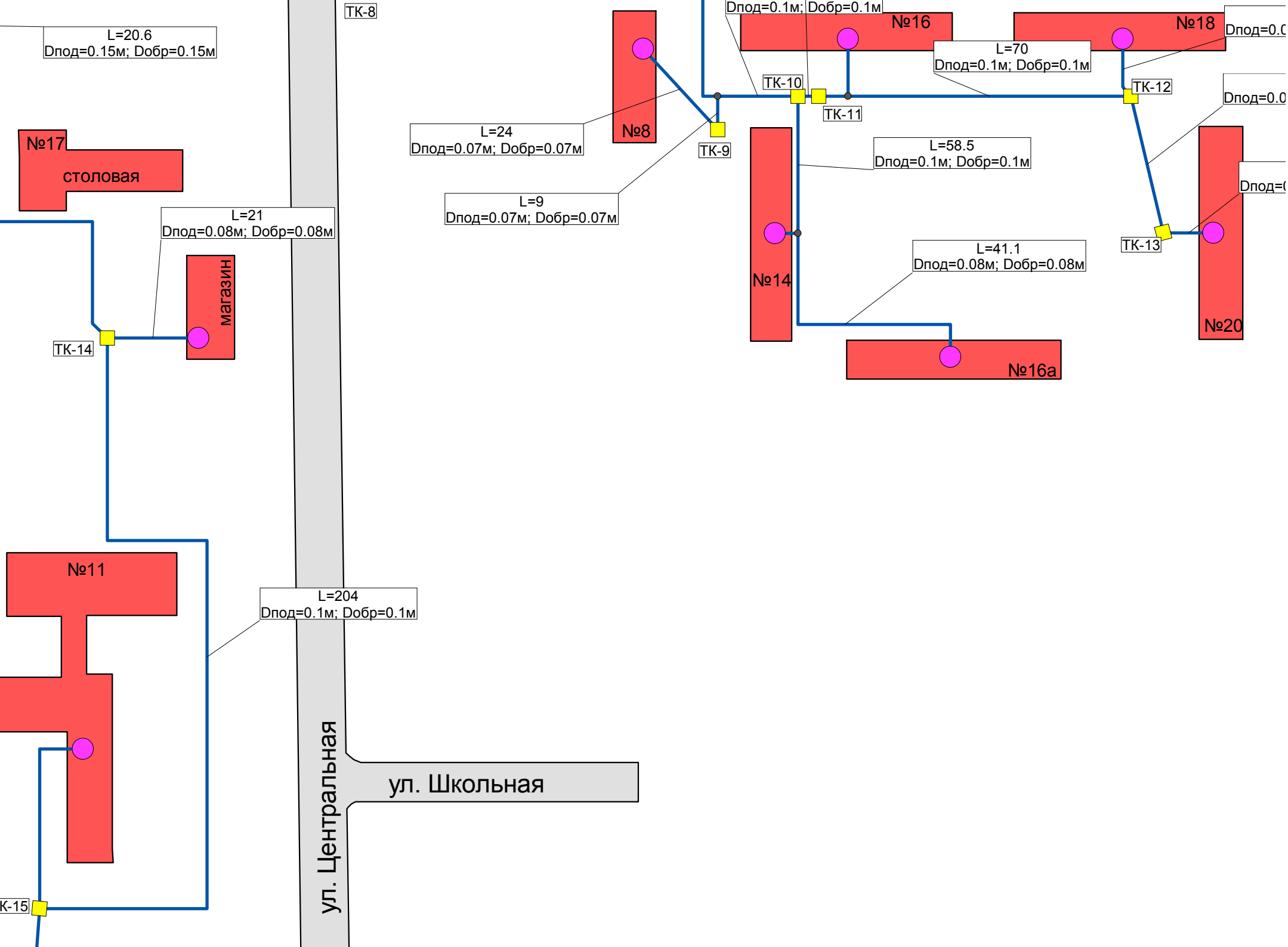
ТК-8
L=20.6
Dпод=0.15м; Dобр=0.15м
№17
столовая
L=21
Dпод=0.08м; Dобр=0.08м
магазин
ТК-14
№11
L=204
Dпод=0.1м; Dобр=0.1м
ул. Центральная
ул. Школьная
К-15
L=24
Dпод=0.07м; Dобр=0.07м
№8
ТК-9
L=9
Dпод=0.07м; Dобр=0.07м
Dпод=0.1м; Dобр=0.1м
№16
№18
L=70
Dпод=0.1м; Dобр=0.1м
ТК-10
ТК-11
ТК-12
L=58.5
Dпод=0.1м; Dобр=0.1м
№14
L=41.1
Dпод=0.08м; Dобр=0.08м
№16а
ТК-13
№20

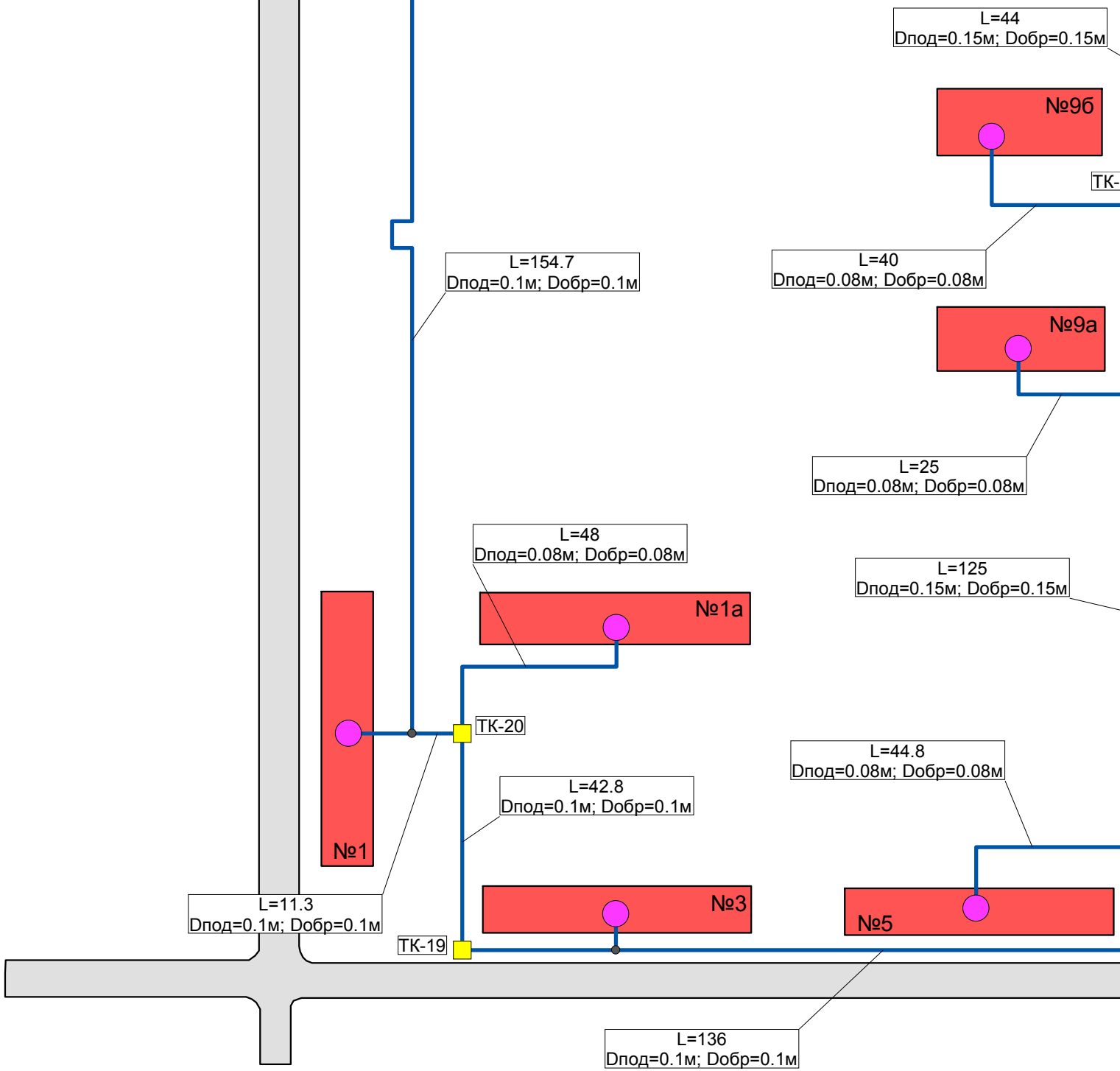
L=44
Dпод=0.15м; Dобр=0.15м
№9б
ТК-
L=40
Dпод=0.08м; Dобр=0.08м
L=154.7
Dпод=0.1м; Dобр=0.1м
№9а
L=25
Dпод=0.08м; Dобр=0.08м
L=48
Dпод=0.08м; Dобр=0.08м
L=125
Dпод=0.15м; Dобр=0.15м
№1а
ТК-20
L=44.8
Dпод=0.08м; Dобр=0.08м
L=42.8
Dпод=0.1м; Dобр=0.1м
№1
№3
№5
L=11.3
Dпод=0.1м; Dобр=0.1м
ТК-19
L=136
Dпод=0.1м; Dобр=0.1м

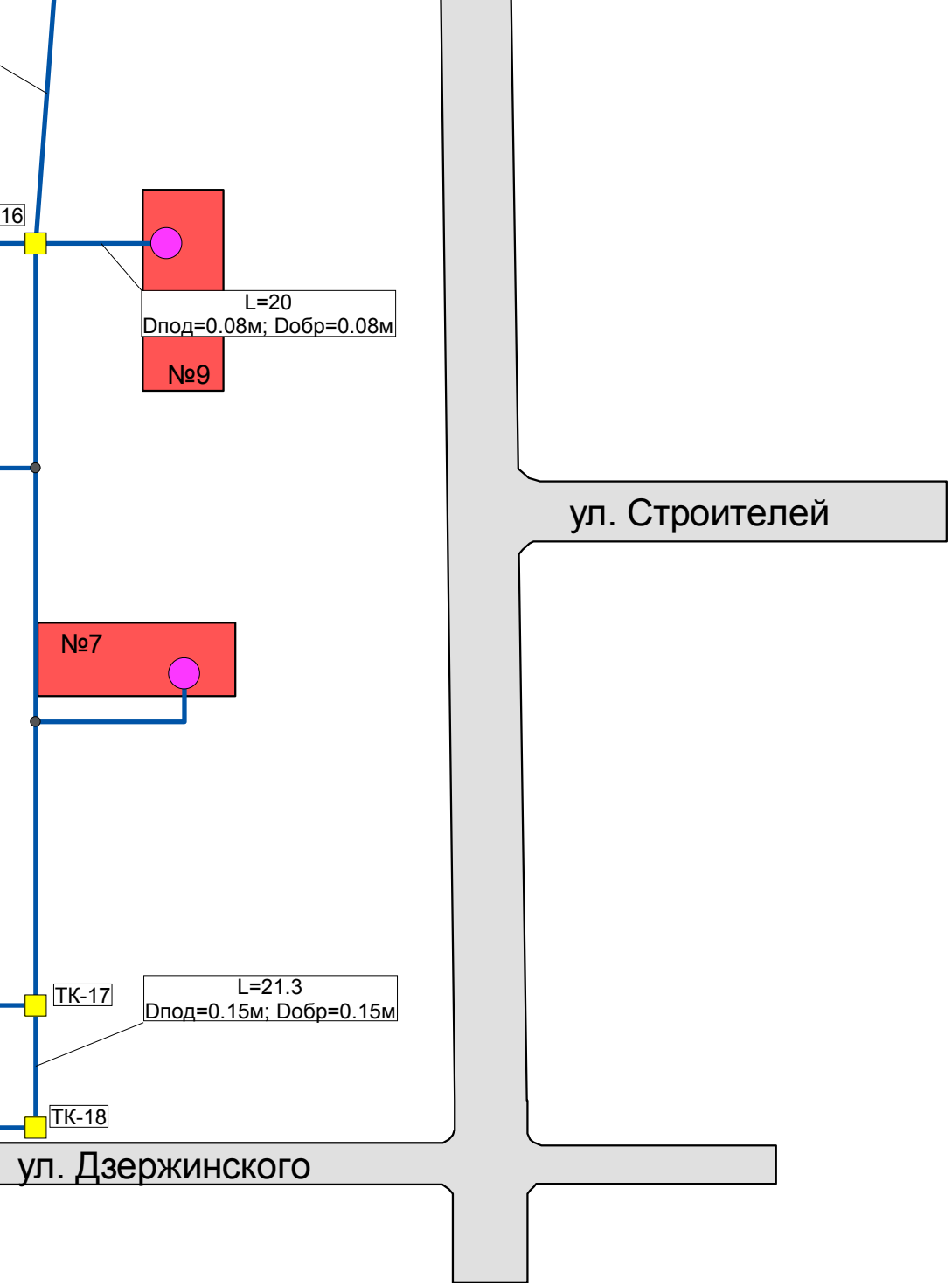
16
L=20
Dпод=0.08м; Dобр=0.08м
№9
ул. Строителей
№7
ТК-17
L=21.3
Dпод=0.15м; Dобр=0.15м
ТК-18
ул. Дзержинского

Инв. № подл.	Подп. и дата	Взам. инв. №

Условные обозначения

- Узел Разветвление
- Потребитель Работа
- Узел Тепловая камера
- Источник Работа
- Участки Включен

Изм.	Кол.у	Лист	№ до	Подп.	Дата

Приложение 1

Схема теплоснабжения сельского поселения "Междуреченский" Пинежского муниципального района Архангельской области

Схема тепловых сетей от котельной №2 ООО "Карпогорская управляющая компания"

Стадия	Лист	Листов

ООО "ГарантЭнергоПроект" г.Вологда, 2014г.